KEY PLAN - PALI DI FONDAZIONE

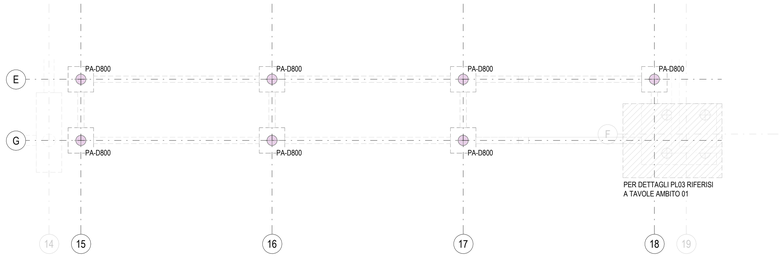

KEY PLAN - PLINTI

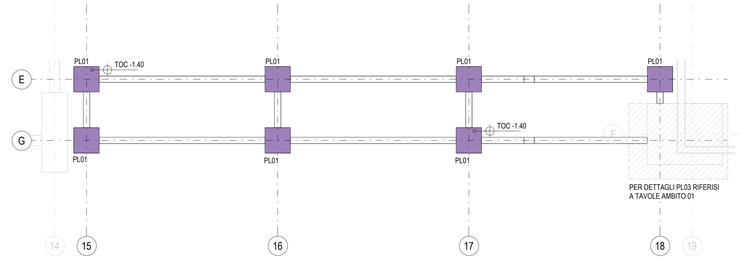

1 PALO D800 - ARMATURA TIPICA

1 : 50

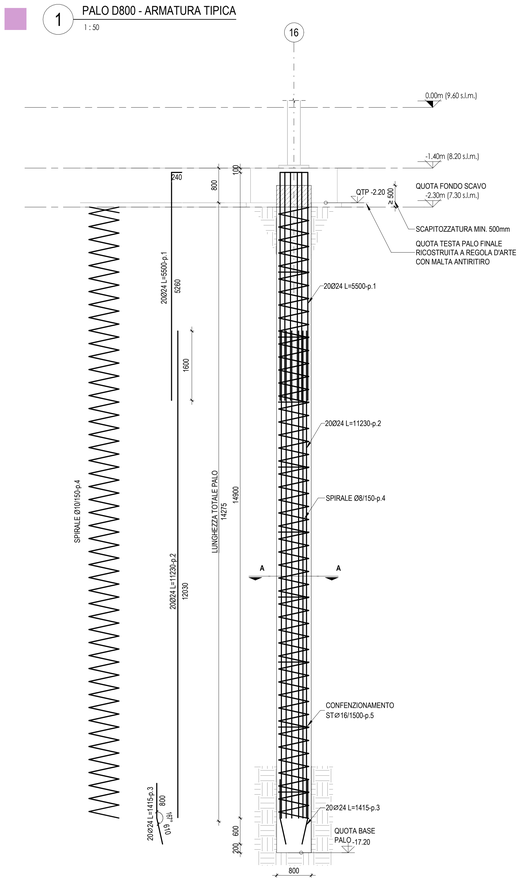

SEZIONE A- A

SCALA 1 : 20

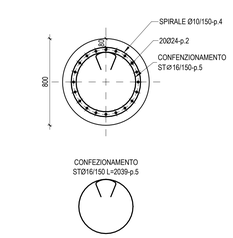

2 PLINTI PL01 - CASSERI

1 : 50

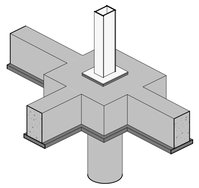

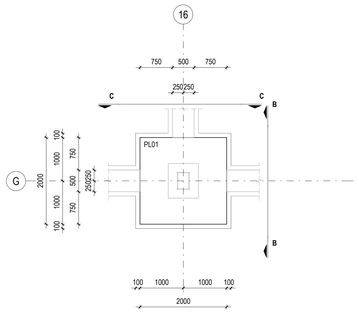

SEZIONE B- B

SCALA 1 : 50

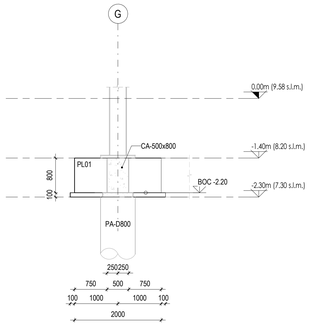

SEZIONE C- C

SCALA 1 : 50

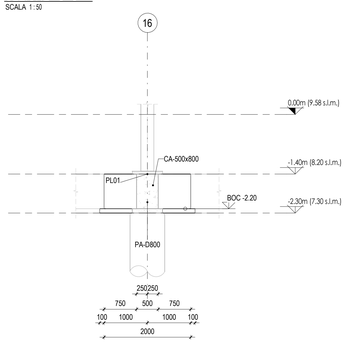

4 PLINTI PL01 - ARMATURA

1 : 50

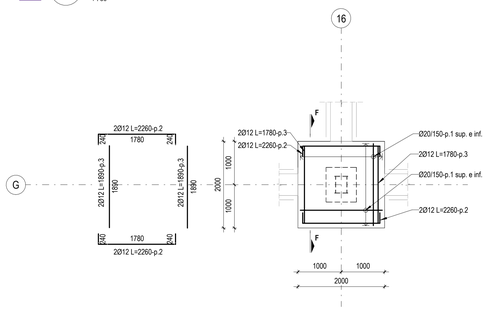

SEZIONE F- F

SCALA 1 : 50

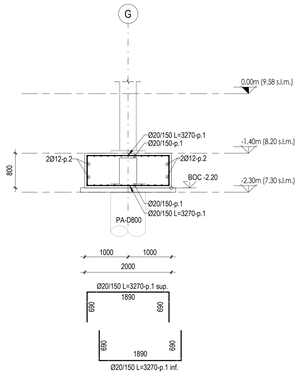

TABELLA PALI

COD.	DIAMETRO(cm)	LUNGHEZZA(cm)	QUANTITA'
PA-D800	80	1500	7

TABELLA PLINTI

COD.	LARGHEZZA(cm)	LUNGHEZZA(cm)	SPESSORE(cm)	QUANTITA'	DIAMETRO PALI (cm)	NUMERO PALI
PL01	200	200	80	7	80	1

SPECIFICHE BARRE DI ARMATURA

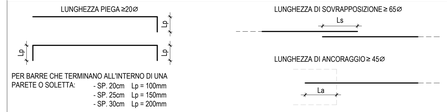

PIEGATURA BARRE DI ARMATURA

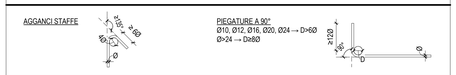

NOTE

- TUTTE LE QUOTE DEL PROGETTO SONO ESPRESSE IN MILLIMETRI (OVE NON DIVERSAMENTE INDICATO).
- LA QUOTA 0.00 è DA RIFERIRSI ALLO 0.00 ARCHITETTONICO ED è COINCIDENTE ALLA QUOTA = 9.60 s.l.m.m.
- PER LE NOTE GENERALI RIFERISI ALL'ELABORATO: AI015P-E-LL-00-STR-DI-00-A.
- IL TERRENO UTILIZZATO PER LE OPERAZIONI DI REINTERRO DOVRà ESSERE BEN COMPATTATO E COMUNQUE CON CARATTERISTICHE NON INFERIORI A QUELLE DEL TERRENO NATURALE.
- IL TERRENO PRELEVATO DALLE OPERAZIONI DI SCAVO ANDRà SOTTOPOSTO AL CONTROLLO DELLA DL PER EVIDENZIARE EVENTUALI DIFFORMITà RISPETTO ALLE INDAGINI EFFETTUATE.
- PER ARMATURA TIRANTI DI COLLEGAMENTO RIFERISI ALL'ELABORATO: AI015P-E-L1-05-STR-DI-02-A.
- PER POSIZIONE FONDAZIONI FARE RIFERIMENTO AGLI ELABORATI:
  AI015P-E-L1-05-STR-PI-01-A, AI015P-E-L1-06-STR-PI-02-A.
- PREVEDERE I TIRAFONDI PRIMA DEL GETTO IN ACCORDO ALLE TAVOLE DI DETTAGLIO CONNESSIONI.
- TUTTE LE MISURE DOVRANNO ESSERE VERIFICATE IN CANTIERE DALL'IMPRESA ED EVENTUALMENTE ADATTATE ALLE ESIGENZE IN ACCORDO CON LA DL ED IL PROGETTISTA, OVE NECESSARIO.

TABELLA FERRI DI ARMATURA

POSIZIONE (p.)	DIAMETRO (mm)	SAGOMATURA	A (cm)	B (cm)	C (cm)	LUNGHEZZA (cm)
PL01						
1	20	A B C	69	189	69	327
2	12	A B C	24	178	24	226
3	12	A	189		0	189

LEGENDA DISTANZIATORI

DISTANZIATORE PER LE ARMATURE DELLE FONDAZIONI:

1Ø20 / 2m² PER PLINTI > 10m²
1Ø20 / m² PER PLINTI < 10m²

CARATTERISTICHE MATERIALI - CERNIERA PENSILINE AIRSIDE

PALI DI FONDAZIONE	- CALCESTRUZZO ARMATO IN OPERA - ACCIAIO PER C.A.	C32/40, XS1, SCC (copriferro nom. 80mm), d. inertial≤ 16mm B450C, 1,15 <= $\gamma_{f,A}$ < 1,35
PLINTI DI FONDAZIONE (ZATTERE E BAGGIOLI)	- CALCESTRUZZO ARMATO IN OPERA - ACCIAIO PER C.A.	C32/40, XS1, S4 (copriferro nom. 55mm) B450C, 1,15 <= $\gamma_{f,A}$ < 1,35
TRAVI DI FONDAZIONE	- CALCESTRUZZO ARMATO IN OPERA - ACCIAIO PER C.A.	C32/40, XS1, S4 (copriferro nom. 55mm) B450C, 1,15 <= $\gamma_{f,A}$ < 1,35
ELEVAZIONI (COLONNE)	- ACCIAIO	S355 - UNI EN 10025-2 - EXC3 (tensione di rottura 510MPa; tensione di snervamento 355 MPa)
ELEVAZIONI (TRAVI)	- ACCIAIO - LEGNO LAMELLARE	S355 - UNI EN 10025-2 - EXC3 (tensione di rottura 510MPa; tensione di snervamento 355 MPa) GL28h - UNI EN 14080
ORIZZONTAMENTI (SOLAI)	- TAVOLATO	Perlinato strutturale C24 - ETA 20/1323 - UNI/EN 14081
SALDATURE E BULLONATURE	- ACCIAIO	Norma UNI EN ISO 4063:2011 Giunti di prima classe, testa a testa, a croce od a T, a completa penetrazione; giunti con cordoni d'angolo a completo ripristino delle sezioni resistenti unite. Bulloni 8.8 EN 15048
PROTEZIONE STRUTTURE METALLICHE	- STRUTTURE PORTANTI CON REQUISITO R60 - STRUTTURE METALLICHE SECONDARIE	Ciclo di verniciatura per protezione alla corrosione e al fuoco come da indicazioni presenti nella tavola delle note generali (rif. AI015P-E-LL-00-STR-DI-00-A) Zincatura a caldo spessore minimo 85 micron (UNI EN ISO 1461)
ALTRO	- BARRE FILETTATE TIRAFONDI	8.8 (EN 15048)

PIANTA CHIAVE

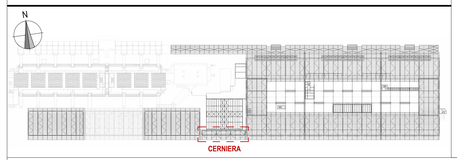

Ente Nazionale per l'Aviazione Civile

AEROPORTO CIVILE DI LAMEZIA TERME (CZ)

LOTTO L1 - Sviluppo aerostazione passeggeri
CUP: H84G2000030009
LOTTO L2 - Interventi per la security e la digitalizzazione
CUP: H86I2000390002
LOTTO L6 - Potenziamento delle reti di sottoservizi e impianti tecnologici
CUP: H84G2000060009

PROGETTO ESECUTIVO

LOTTO L1

CERNIERA PENSILINE AIRSIDE - AMBITO 05
CASSERI E ARMATURA PALI E PLINTI DI FONDAZIONE

GRUPPO DI PROGETTAZIONE
Raggruppamento Temporaneo di Professionisti

Direttore Tecnico e Responsabile integrazione prestazioni specialistiche: ing. Filippo Busola
Geologia: dott. Emanuele Fresia
Progettazione strutture: ing. Alessandro Cacciatori
Project Manager: ing. Emanuela Penna
CSP: arch. Elisabeth Foroni

Direttore Tecnico: ing. Giambattista Parietti
Progettazione Specialistica Impianti:
ing. Marco Bergami
P.I. Daniele Togni
ing. Enrico Facchinetti

AERTEC
Direttore tecnico: ing. Aeronautico Carlos Berenguer Lopez
Responsabile sistemi di trasporto:
ing. Pedro Tena Calderón

VALLE 3.0
Direttore tecnico: arch. Emanuela Valle
Progettazione architettonica:
arch. Maria Camilla Valle
arch. Leonardo Giovannozzi

incide
Direttore tecnico e progettazione strutturale:
ing. Gianluca Valleriani
Coordinatore progettazione strutture
ing. Matteo Pagnozzi

CODICE ELABORATO								
Fase	Lotto	Ambito	Disciplina	Tipo	Numero	Rev	Scala
E	L1	05	STR	DI	01	A	Come indicato

NOME FILE: AI015P-E-L1-05-STR-DI-01-A.dwg

REVISIONE		
Id.	Data	Descrizione
A	FEBBRAIO 2026	EMISSIONE

REDAZIONE: I. ZOCCARATO INCIDE

Visto del Committente: **Società Aeroportuale Calabrese S.p.A.**

INTERVENTO FACENTE PARTE DEL	IL RESPONSABILE DEL PROCEDIMENTO:	IL POST HOLDER DI AREA:
Contratto Istituzionale di Sviluppo "CIS VOLARE"	ing. Ferdinando Saracco	OPERATIONAL SERVICES MANAGER: Emilio Parrilla PASSENGER EXPERIENCE MANAGER: Salvina Mileto PH PROGETTAZIONE: Ferdinando Saracco

Approvazione **ENAC:**